ALMASRYA
MANHOLE COVERS



BMC ALMASRYA

GRP PRODUCTS

MANHOLE COVERS

Contact :Eng. Ahmed Hussien Mohamed
Email: Ahmed.hussien@remangroupenergy.com
Phone/WhatsApp: (+2) 0122330465

Excellence of GRP Manhole Covers

GRP manhole covers are favored by industry professionals across the water management and construction sectors.
They have surpassed traditional materials with their unparalleled lightness and superior performance.
Additionally, GRP manhole covers demonstrate robust resistance to wear and impact, setting new benchmarks for infrastructure excellence.

Our Rules of Creativity

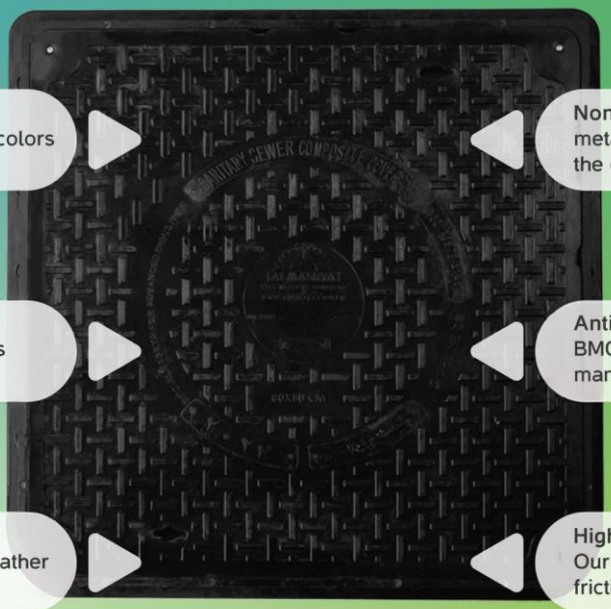

Wide range of colors
Can be provided in a wide range of colors with no need to paint

Light weight
GRP manhole covers weigh 70% less than cast iron counterparts

Weather resistant
BMC manhole covers tolerate all weather conditions contributing to longevity

Non-Recyclable Advantage: contrary to metals, its inability to be recycled as in the case of metals deters theft

Anti-rust
BMC provides anti-rust and anti-erosion manhole covers

Highly durable
Our products are highly durable against friction, pressure, and chemicals.

ALMASRYA
MANHOLE COVERS

In response to rising metal costs and theft risks, BMC Almasrya offers a theft-proof, sustainable solution with rebar-free products, eliminating rust-induced collapse and ensuring lasting durability and safety.

Certifications

Accreditation Certificate issued by the National Authority for Potable Water and Sanitary Drainage



الهيئة القومية لمياه الشرب والصرف الصحى
إدارة الاختبارات والرقابة على الصناعة

وزارة الإسكان والمرافق والمجتمعات العمرانية
Ministry of Housing, Utilities & Urban Communities

شهادة اعتماد منشاة إنتاجية

(اغطية ودرج سلم GRP)

اسم المنشاة : شركة بى ام سى المصرية للصناعات المتطورة -

عنوان الإدارة : برج العرب الجديدة المنطقة الصناعية الثانية - بلوك ٣٠ قطعة ١ الاسكندرية .

عنوان المصنع : برج العرب الجديدة المنطقة الصناعية الثانية - بلوك ٣٠ قطعة ١ الاسكندرية

السجل التجاري: ١٣٦٠٤ **مكتب سجل تجارى :** استثمار **محافظة :** الاسكندرية .

ب-ض رقم تسجيل ضريبي : ٥٦٢-٩٦٠-٩٥٣ **مأمورية:** الاستثمار **محافظة:** الاسكندرية .

سجل صناعي رقم ١٢١٠١١٣٠١٠٠٦٨٥٥ **سنة الإصدار :** ٢٠١١ **نوعية الصناعة :** هندسية .

رخصة : (دائمة) ٢٢٢٠١٨٠٥١٦٠٠٠٠٧ **(مدينة):** **محافظة :** الاسكندرية .

المنتجات المعتمدة لدى الهيئة : -

١. أغطية المطابق من ال GRP قطر ٦٠سم كامل بالشنبر حتي حمل ٤٠ طن .
٢. أغطية المطابق من ال GRP قطر ٧٦سم كامل بالشنبر حتي حمل ٤٠ طن .
٣. أغطية غرف تفتيش من ال GRP مقاس ٦٠×٦٠سم كامل بالشنبر حتي حمل ٤٠ طن .
٤. درج السلم من ال GRP حتي حمل ٢ طن .
٥. بلاعات صرف المطر من ال GRP مقاسات (٤٠×٦٠سم - ٦٠×٦٠سم) حتي حمل ٢٥طن .
٦. اغطية المطابق من ال GRP مقاس ٦٠×٩٠سم حتى حمل ٢٥طن .

- طبقا للمواصفات القياسية المصرية و العالمية المتبعة فى هذا الشأن
- يتم الالتزام بتعليمات الادارة و الموضحة خلفة وفي حاله مخالفتها يعتبر لاغي
- شهادة الاعتماد لا تستخدم كبديل لشهادات اختبار الهيئة التى تصدر لكل امر توريد على حده

المدير العام

"سمية محمد محمد نحله"

(جديد السجل الصناعى)

ALaa

A0000360

بدل تالف للشهادة رقم :-
(A٠٠٠٠٣٥٥)

ALMASRYA
MANHOLE COVERS

Round covers

Normal Size	Load Class	Clear Opening (L)	Cover Size (C)	Overall Size (O)	H	h	Lock
60 cm	C250	596	648.5	742	82	67.5	Yes
60 cm C1/C2	D400	605	647	733	110	90	Yes
60 cm C3/C4	D400	601	647	735	100	77	Yes
71 cm	D400	707	770	920	102.5	85	Yes
76 cm	C250	759	809	934.5	96.5	81	Yes
76 cm	D400	746	804	905	113.5	103	Yes





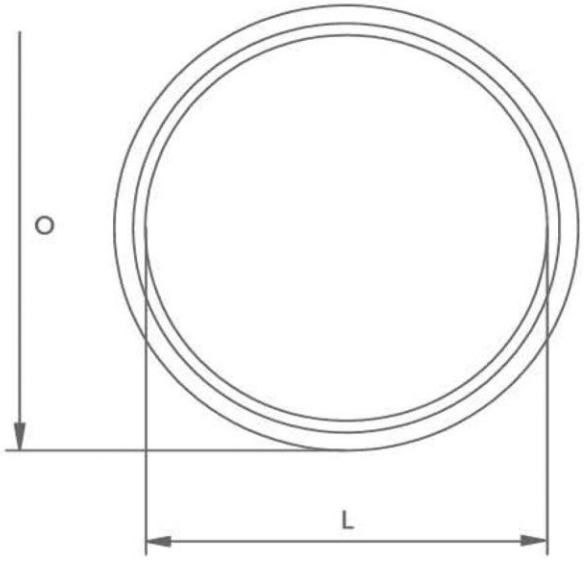

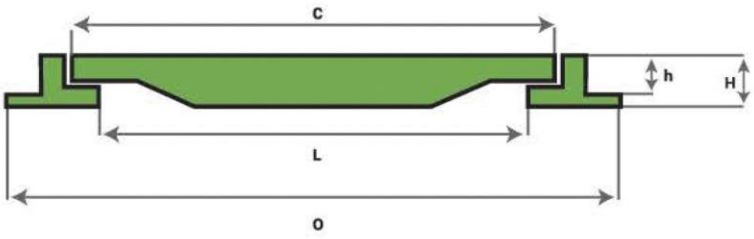

Square Covers

Normal Size	Load Class	Clear Opening (LxL)	Cover Size (CxC)	Overall Size (OXO)	H	h	Lock
30x30 cm	A40	300x300	322x322	384x384	37	27	Yes
40x40 cm	A40	422x422	446x446	503x503	37	31	Yes
40x40 cm	B125	360x360	400x400	475x475	43	32	Yes
50x50 cm	A40	501x501	532x532	590x590	43	30.5	Yes
60x60 cm	A15	605x605	634x634	715x715	38	31	Yes
60x60 cm	A40	609x609	634x634	722x722	44	34	Yes
60x60 cm	B125	601x601	634x634	700x700	61	50	Yes
60x60 cm	C250	602x602	638x638	717x717	84	71	Yes
60x60 cm	D400	600x600	638x638	747x747	109	93	Yes
70x70 cm	A40	704x704	731x731	810x810	49	41	Yes
80x80 cm	B125	802x802	835x835	923x923	67	53	Yes
90x90 cm	B125	860x860	903x903	995x995	67	54	Yes







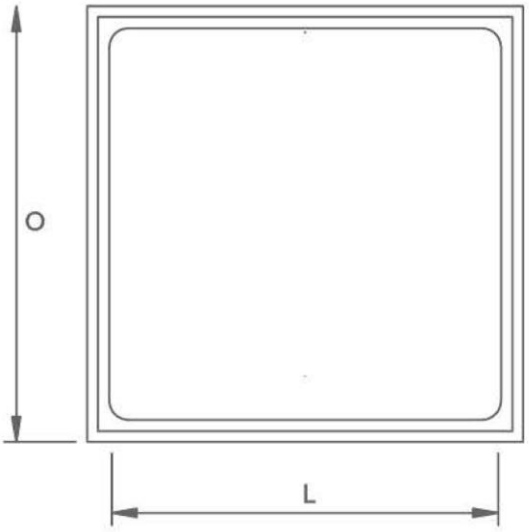



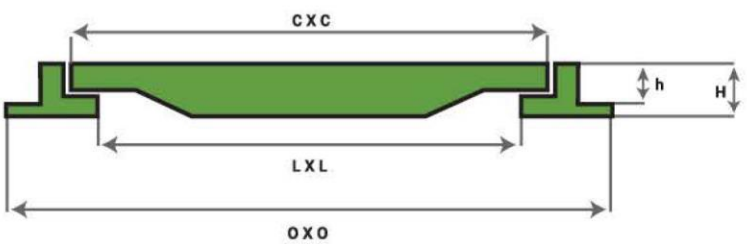

ALMASRYA
MANHOLE COVERS

Rectangular Covers

Normal Size	Load Class	Clear Opening (LxL')	Cover Size (CxC')	Overall Size (OXO')	H	h	Lock
29x38 cm	C250	249x338	285x375	380x470	64	49	Yes
50x60 cm	A40	468x568	501x601	574x674	43	33	Yes
60x90 cm	A40	601x901	629x929	997.5x697.5	48	39	Yes
60x90 cm	B125	600x900	633.5x935.5	715x1015	71.5	63	Yes
60x90 cm	C250	898x596	930x630	1012x712	92	76.5	Yes



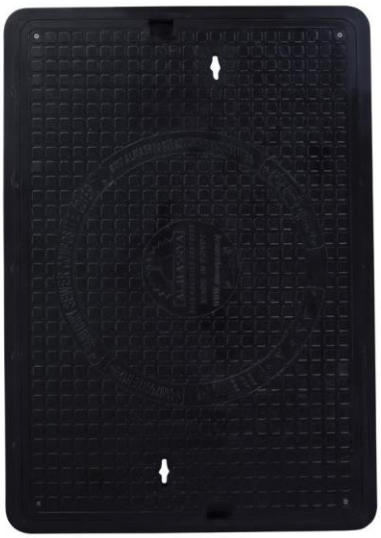

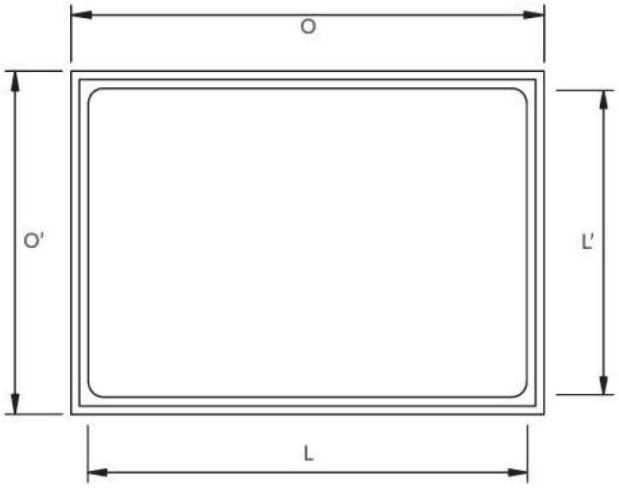

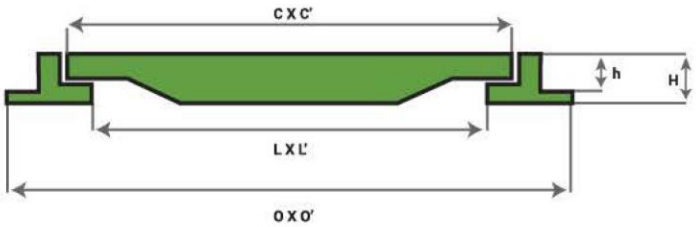

Rain Cutters

Normal Size	Load Class	Clear Opening (LxL)	Cover Size (CxC)	Overall Size (OXO)	H	h	Lock
42x45 cm	C250	395x365	450x420	515x545	70	50	Yes
46x56 cm	C250	428x560	560x465	655x520	92	76	Yes
60x40 cm	C250	400x600	437x637	514x514	91.5	76.5	Yes
60x60 cm	C250	600x600	645x645	745x745	76.5	60.5	Yes
20x50 cm	C250	200x530	200x500	225x532	139	42	Yes
30x50 cm	C250	300x1000	300x500	330x500	61	35.5	Yes

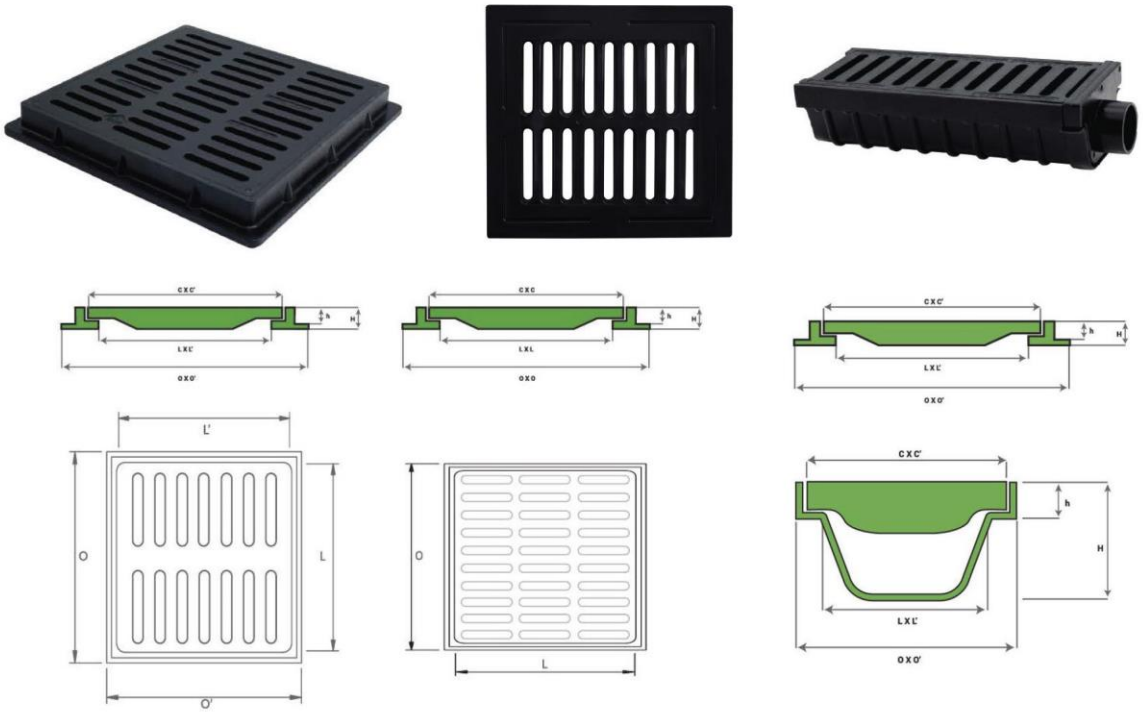



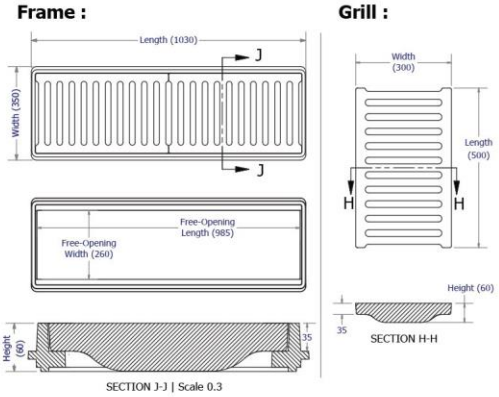

ALMASRYA
MANHOLE COVERS

Inspection Staircase

Nominal Size	Length (O)	Width (O)	Heigh(H)
32x15 cm	320	148	45
30x15 cm	300	151	47



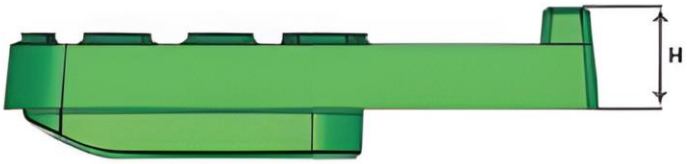

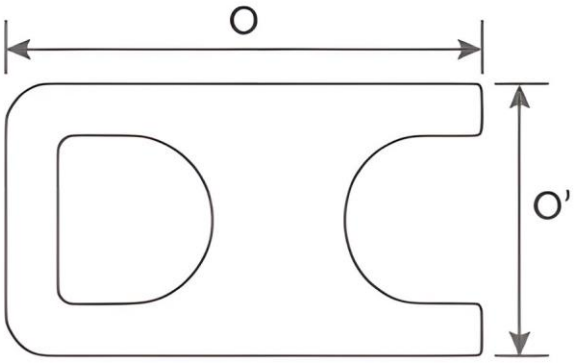

Colors

We offer a wide range of colors to suit various needs.



Custom-designed colors are also available to meet your project requirements with the highest quality standards.



ALMASRYA
MANHOLE COVERS

Cover Seal

Rubber Manhole Cover seal (Gasket) from BMC Almasrya
Superior performance in sealing, insulation, and protection!

Advantages:

1- Complete Water Sealing
Provides effective waterproofing and protects sensitive equipment from water damage, especially in areas requiring constant dryness.

2- Odor Insulation
Creates a tight seal between the cover and frame, preventing odor leakage and supporting improved air quality.

Available Color:
Available in black, ensuring compatibility with all cover types.





Contact :Eng. Ahmed Hussien Mohamed
Email: Ahmed.hussien@remangroupenergy.com
Phone/WhatsApp: (+2) 0122330465